DURAFLEX Europe

Wartungs- und Pflegeanleitung

Maintenance and care instructions

DURAFLEX
Springboards

Inhalt

Content

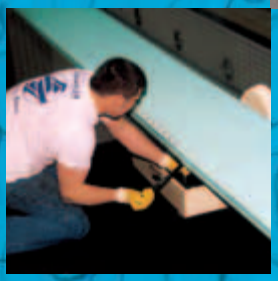

	Seite / *Page*
Installation *Installation*	3
Sprungbrett *Diving-Board*	4
EPDM-Gummileisten *EDPM-Rubber Channels*	5
Durafirm Unterbauten *Durafirm Short-Stands*	7
Endlager *Short-Stand Anchor Fitting Assembly*	8
Walzenverstellvorrichtung *Fulcrum*	9
Walzenbügel (521) *Roller Clamp*	10
Verbindungsplatte (522) *Tie Plate*	11
Einbaumaterial *Installationmaterial*	12
Sicherheitseinbaumaße *Safety Installation Measurements*	13
Allgemeine Sicherheitshinweise *General Safety Instructions*	13
Ersatzteil-Liste *Spare Parts*	14
Gewährleistung *Warranty*	15

DIN EN 13451-10 Sprunganlagen

Die europäische Norm DIN EN 13451-10 gilt nicht allein für das Sprungbrett, sondern definiert klar die komplette Sprunganlage – Wassersprungbrett, Walzenverstellvorrichtung und Endlager.

DURAFLEX bietet die komplette Sprunganlage aus eigener Produktion – Sprungbrett, Walzenverstellvorrichtung und Endlager sind physikalisch exakt aufeinander abgestimmt. Das Wassersprungbrett Typ Maxi B ist das von der FINA zugelassene Wettkampfbrett – die FINA-Regeln sind als Anhang in der DIN EN 13451-10 integriert.

DIN EN 13451-10 Diving Equipment

The European norm DIN EN 13451-10 does not only concern the sole diving-board, but instead clearly defines the complete diving set-up – diving-board, fulcrum and anchor unit.

DURAFLEX offers the complete diving set-up from their own production – diving-board, fulcrum and anchor unit are physically fine-tuned to each other. The diving-board type Maxi B is the board approved for competition by FINA – the FINA-rules are integrated in the DIN EN 13451-10 as an attachement.

Installation

Installation

Grundvoraussetzung für eine einwandfrei funktionierende Sprunganlage ist die exakte Installation. Die meisten uns bekannten vorzeitigen Defekte waren auf fehlerhafte Installation, Betreiberfehler, eigenständige Änderungen oder Nichtbeachtung der Bedienungsanleitung zurückzuführen.

Basis requirement for a flawless functioning diving-set up is a precise installation. Most of the premature defects known to us were due to either faulty installation, operating mistakes, independent changes made or failure to comply with the operating instructions.

Wir empfehlen die Erstinstallation von unserem Service-Team oder von einem autorisierten Fachbetrieb durchführen zu lassen.

We recommend having the initial installation done by our service-team or an authorized dealer.

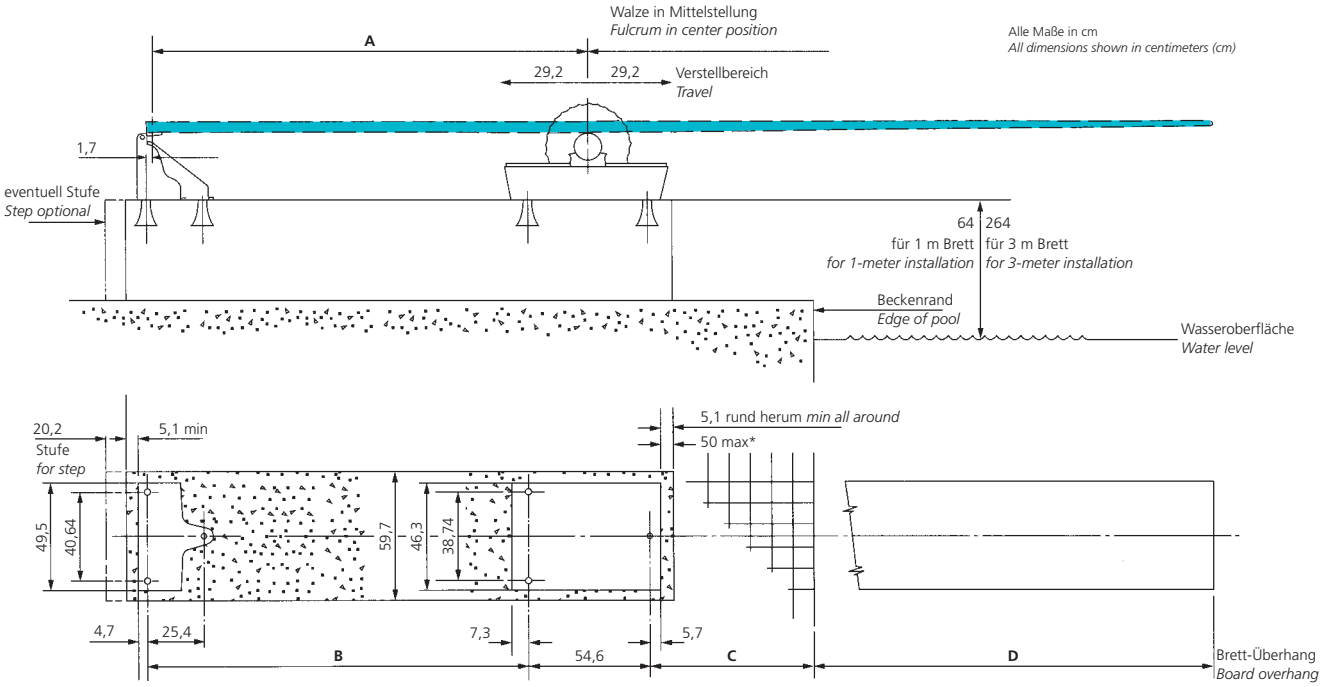

	14 ft. 426,7 cm	16 ft.	16 ft. MAXIFLEX 487,7 cm
A	160,7 cm	198,8 cm	184,8 cm
B	135,9 cm	174,0 cm	160,0 cm
C	53,3 cm	76,2 cm	91,4 cm
D	183,0 cm	183,0 cm	ca. 183,0 cm

Achtung:
Falls die Plattform oder der Sockel bündig mit dem Beckenrand ist, reduziert sich das Maß C auf 50 cm Maximum.

* Der Betreiber muss überprüfen, ob die Sicherheitsmaße eingehalten werden, wenn der Überhang des Sprungbrettes länger ist.

Note:
C dimension decreases to 50 cm if platform is vertically plump with pool edge, and board overhang increases correspondingly.

** Contractor must see that diving well will meet minimum depth ahead of board if overhang is increased.*

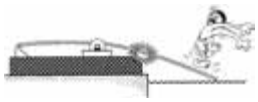

Kompetenz und Präzision:

Installationsservice

Für den Aufbau Ihrer DURAFLEX-Sprunganlagen empfehlen wir unser ServiceTeam

Competence and Precision:

Installation Service

For the installation of your DURAFLEX diving equipment we recommend our service team

Sprungbrett

Diving-board

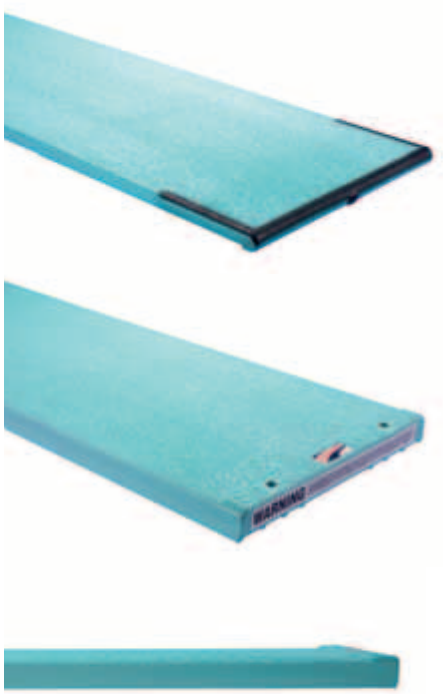

Die Oberfläche bzw. der Anti-Rutsch-Belag muss zu Beginn jeder Saison im nassen Zustand getestet werden um zu gewährleisten, dass noch ausreichend Grip vorhanden ist. Falls das Sprungbrett rutschig wird, muss es außer Betrieb genommen werden.

Gründe, warum das Sprungbrett rutschig wird, sind:

- Schmutz und Öl von Schwimmern und Sonnenanbetern.
- Übermäßiger Gebrauch oder jahrelanger normaler Gebrauch bzw. natürlicher Verschleiß.
- Hohe Alkalinität oder hoher Mineralgehalt des Wassers.

Wartungsmethoden:

- Täglich mit frischem Wasser abspülen.
- Monatlich mit Reinigungsmittel, heißem Wasser und weicher Bürste schrubben oder Hochdruckreiniger mit mittlerem Druck und mäßigem Abstand (nicht unter 25 cm).

The surface must be tested and found to be sufficiently "non-skid" while the surface is wet when the board is put into use, i.e. each season. If the diving-board is slippery, it must be taken out of service.

Causes for the board to become slippery are usually the following:

- *Dirt and oil from swimmers and sunbathers.*
- *Excessive wear; or years of normal wear.*
- *Excessive alkalinity or excessive minerals in the water.*

Maintenance methods:

- *Each day, hose off with fresh water.*
- *Monthly scrub with detergent, hot water and soft-bristle brush or high-pressure cleaner with medium pressure and at moderate distance (not less than 25 cm).*

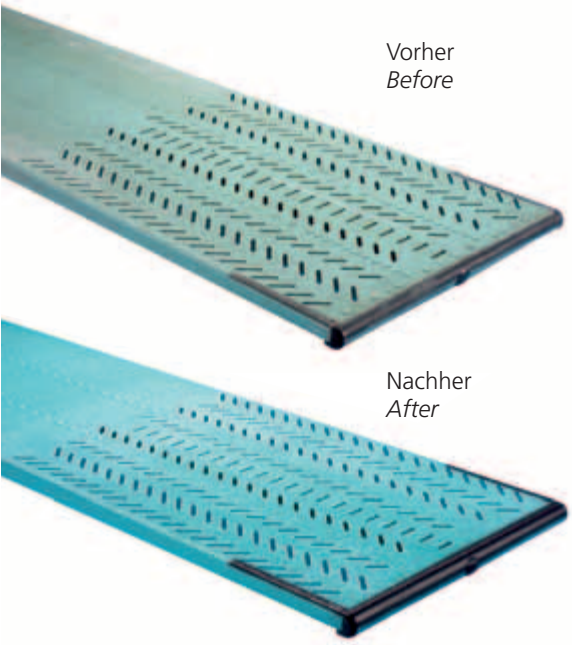

Vorher
Before

Nachher
After

Was ist zu tun, wenn der Anti-Rutsch-Belag auf dem Sprungbrett abgenutzt ist:

Nehmen Sie das Brett außer Betrieb und kontaktieren Sie unseren Service wegen einer Überarbeitung. Die Werksüberarbeitung ist ein Prozess aus hochentwickelten Techniken. Verschiedene Komponenten werden mit Epoxid an das Aluminium gebunden; eine dieser Komponenten verringert die Oberflächenspannung des Wassers und verhindert, dass das Wasser auf dem Brett hochsteht. Keine Eigenbehandlung wird ein zufriedenstellendes Ergebnis bringen.

What to do about a worn-out surface on the board:

Take the board out of service and contact our service for a refinishing. The factory finish is a process of highly developed technics. Numerous components are bonded to the aluminium with epoxy; one of these components works to reduce surface tension of water so that water doesn't "stand high" on the board. No home remedy is satisfactory.

EPDM-Gummileisten:

Die Gummileisten an der Unterseite des Brettes unterliegen einem natürlichen Verschleiß und müssen daher monatlich auf Abnutzungserscheinungen überprüft werden. Sie müssen rechtzeitig ersetzt werden, wenn sie verbraucht sind. Die Metallrippen des Sprungbrettes dürfen nicht auf die Aluminiumwalze des Unterbaus aufschlagen – Rissbildung im Brettkörper ist die Folge.

Druckstellen oder Ausbuchtungen treten bei den Gummileisten beschleunigt auf, wenn der Schlitten der Walzenverstellvorrichtung ständig nur auf einer Stelle steht oder die Walze arretiert wurde.

Stark einseitige, bzw. stark ungleichmäßige, Druckstellen sagen aus, dass das Sprungbrett nicht exakt aufliegt bzw. einseitig belastet wird. Dies hat zur Folge, dass das Sprungbrett bei jeder Bewegung in Längsrichtung verwunden wird, der Brettkörper muss dadurch ein Vielfaches an Mehrarbeit leisten als er sollte, was die Lebensdauer des Sprungbrettes erheblich beeinträchtigt.

In diesem Fall ist der korrekte Sitz von Walzenverstellvorrichtung und Endlager zu überprüfen bzw. zu korrigieren.

EPDM-rubber channels:

The rubber channels on the underside of the board must be inspected monthly for signs of wear. They must be replaced in time if worn. The metal ribs of the diving-board may not contact the aluminium roller of the fulcrum – it will cause tears in the diving-board body.

Pressure points or indentions in the rubber channels will appear increasingly if the sled of the fulcrum is constantly in the same place or if the roller is locked into place.

Mostly one-sided, or very irregular, pressure points tell that the diving-board is not laying evenly or, respectivly, is stressed one-sided. The result is that the diving-board is twisted lengthwise with each motion, the board body has to perform numerous amounts more work than it should, causing the life-span of the board to decrease.

In this case the correct fit of fulcrum and rear assembly have to be checked and adjusted.

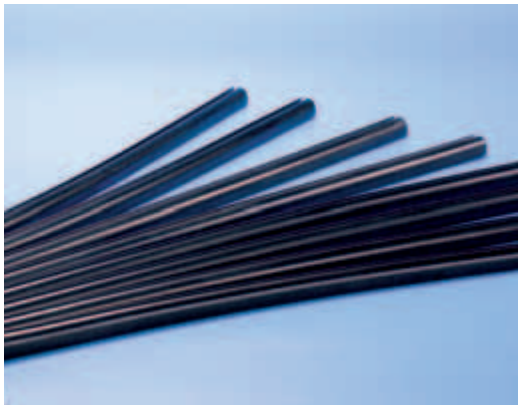

Abb. 1
Fig. 1

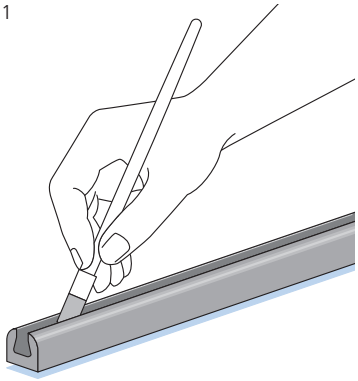

Abb. 2
Fig. 2

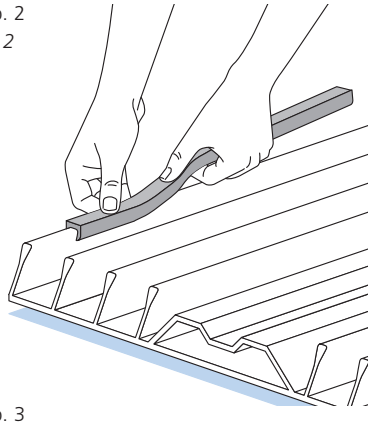

Abb. 3
Fig. 3

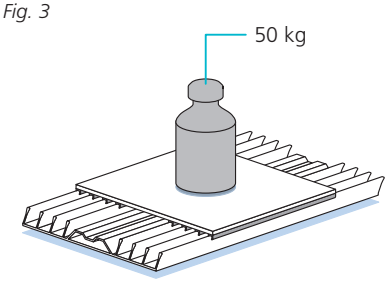

Montage der EPDM-Gummileisten:

- Verschlissene Gummileisten entfernen.
- Klebereste mit einem scharfen Stemmeisen entfernen.
- Klebeoberfläche ggf. mit Schleifpapier vorsichtig anschleifen.
- Zweikomponentenkleber anmischen und auf den Rippen des Sprungbrettes mit beiliegendem Pinsel auftrage. An beiden Enden ca. 10 cm auch seitlich an den Rippen dünn Kleber auftragen (Abb. 1).
- Gummileisten auf die Profilrippen des Sprungbrettes einpressen. Achtung: die Gummirippen müssen im Verstellbereich der Walze liegen! (Abb. 2)
- Gummileisten mit einem beschwertem Holzbrett (ca. 80 x 50 cm) fixieren (Abb. 3).
- Trockenzeit: ca. 24 Stunden bei Raumtemperatur.

Installation of the EPDM-rubber channels:

- *Remove torn rubber channels.*
- *Remove glue residue with a sharp-edged crowbar.*
- *If necessary, smooth the area with sand paper.*
- *Mix the 2-component glue and apply to the ribs of the diving-board with the included brush; on both ends also apply a thin layer of glue on the sides of the ribs for app. 10 cm (Fig. 1).*
- *Press the rubber channels onto the ribs of the diving-board. Attention: the rubber channels must be within the area of adjustability of the roller! (Fig. 2)*
- *Fixate the rubber channels with a weighted down wooden board (size app. 80 x 50 cm) (Fig. 3).*
- *Drying time: app. 24 hours at room temperature.*

Brettschrauben:

Der feste Sitz der Schrauben ist wöchentlich zu kontrollieren – empfohlenes Drehmoment: 140 Nm. Sollten sich die Brettschrauben lockern, so ist dies auf permanente Verwindungen des Brettes während des Betriebes zurückzuführen. Abhilfe: korrekten Sitz von Walzenverstell-vorrichtung und Endlager überprüfen und ggf. korrigieren.

Board bolts:

The tight fit of the bolts has to be checked weekly – recommended torque: 140 Nm. Should the board bolts become loose, it is a sign of permanent twisting of the board during use. Remedial measure: check for correct fit of fulcrum and rear assembly and adjust accordingly.

Durafirm Unterbauten

Durafirm Short-Stands

- Alle Verankerungen sind wöchentlich auf festen Sitz zu überprüfen – empfohlenes Drehmoment: 140 Nm. Lockere Bauteile bedeuten immer unmittelbare Gefährdung der Betriebssicherheit sowie beschleunigten Verschleiß des Materials.

- Täglich mit frischem Wasser abspülen.

- Monatlich mit Reinigungsmittel, heißem Wasser, weicher Bürste oder Schwamm oder Hochdruckreiniger mit mittlerem Druck und mäßigem Abstand (nicht unter 25 cm) reinigen.

- *All anchorings have to be checked weekly for a tight fit – recommended torque: 140 Nm. Loose parts always represent an immediate danger of the safety in operation as well as increased wearing of the material.*

- *Rinse daily with fresh water.*

- *Clean monthly with detergent, hot water, soft-bristle brush or sponge; or high-pressure cleaner with medium pressure and at moderate distance (not less than 25 cm).*

Endlager

Short-Stand Anchor-Fitting Assembly

- Die Scharniere sind im Turnus von 2 Wochen mit Brunox-Spray zu ölen.
- Die Lagerbuchsen (Nylonbuchse C 209) dürfen kein Spiel aufweisen. Sie sind rechtzeitig zu erneuern – defekte Endlager können das Sprungbrett beschädigen!
- Durch seitliches Abziehen der O-Ringe (C210) kann die Scharnierachse (C 203) durchgeschoben werden. Pro Scharnier werden 4 Buchsen benötigt.

- *The hinges are to be oiled every 2 weeks with Brunox-Spray.*
- *The nyliners (C 209) should have no slack. They are to be replaced in time – defective rear assemblies can severely damage the board!*
- *By pulling the o-rings (C 210) off to the sides the hinge pin (C203) can be removed. For each hinge 4 nyliners are required.*

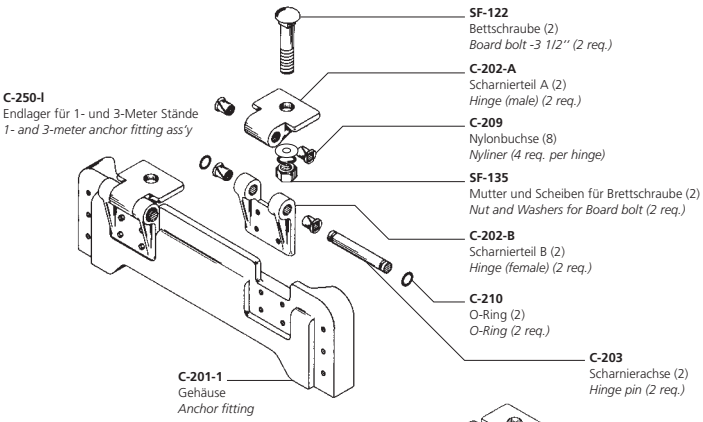

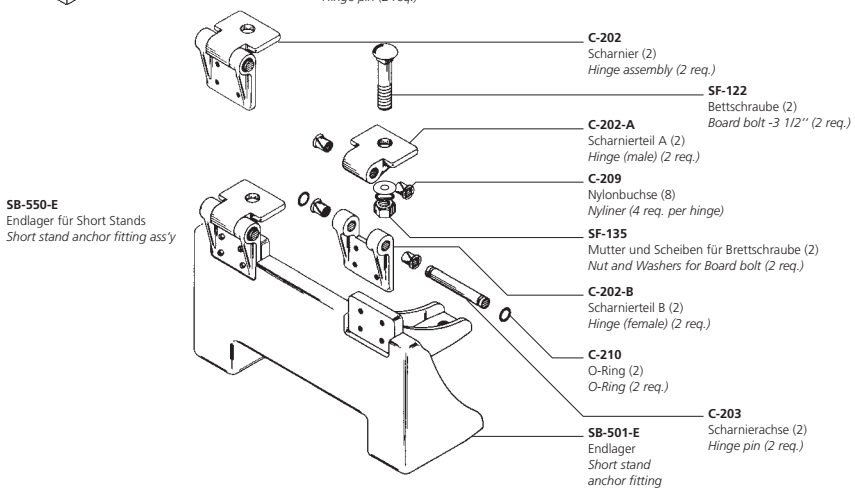

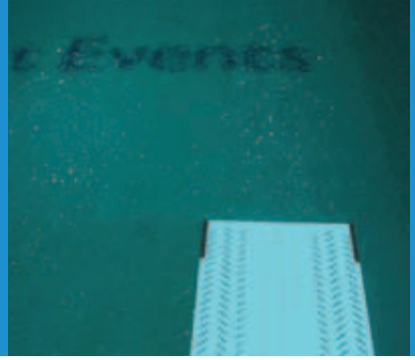

Walzenverstell-vorrichtung

Fulcrum

1. Allgemeines:

- Gleitschienen und alle beweglichen Teile sind unbedingt sauber zu halten.
- Die Schmiernippel an den beiden Walzenlagern sind bei hoher Auslastung im Turnus von 2 Wochen mit Fett Mystik JT-6 (PM 111) abzuschmieren. Eine Fettpresse (PM 110) und Spezialfett sind im Lieferumfang des Durafirm Unterbaus enthalten.

Achtung!

- Die Walze sowie der gesamte Walzenschlitten dürfen nicht arretiert werden. Beides führt zu Beschädigungen am Sprungbrett.
- Die gesamte Mechanik muss leichtgängig sein, ohne unnötiges Spiel. Halten Sie die Stopp-Muttern für Stehbolzen (SF 152) und Lagerhaltebolzen (SF 111) leicht festgedreht und eingestellt auf klapperfreien Abstand.

1. General:

- *Tracks and all moving parts are to be kept absolutely clean.*
- *The zerk fittings on both roller blocks have to be lubricated every 2 weeks with grease Mystik JT-6 (PM 111). A grease gun (PM 110) as well as grease are included with the delivery of each Durafirm Short-Stand.*

Please note!

- *The roller as well as the complete roller sled are not to be locked into place under any circumstances. Both will result in damage to the board.*
- *The complete mechanics has to be free-moving, without having excess clearance. Keep the roller clamp lock nuts and the anti rattle lock nuts snug and adjusted for a "no-rattle" clearance.*

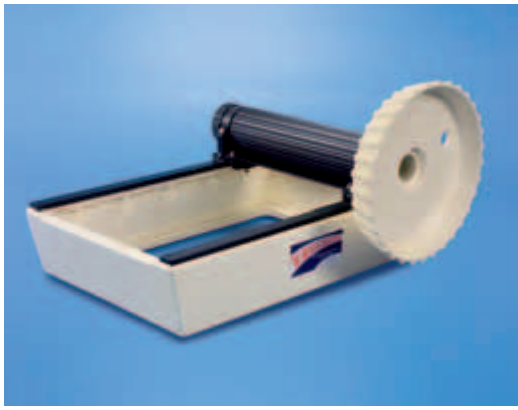

Fett Mystik JT-6 (1)
Mystik JT-6 Grease (1)
Art.-No. PM 111

Fettpresse (1)
Grease Gun (1)
Art.-No. PM 110

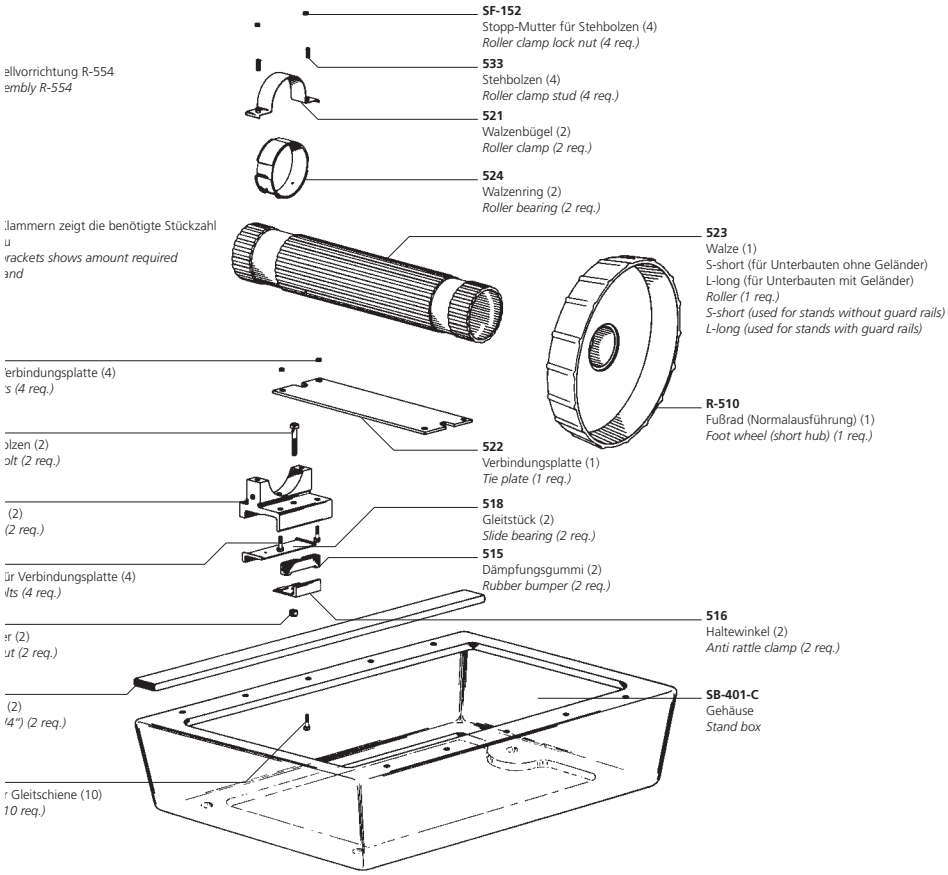

2. Verschleißteile:

- Walzenring (524), Gleitstück (518) und Dämpfungsgummi (515) unterliegen einem natürlichen Verschleiß. Je nach Beanspruchung und Wartung sind diese Teile nach ca. 2 Jahren auszutauschen.
- Das rechtzeitige Auswechseln dieser Kleinteile kann viel Ärger und unter Umständen hohe Kosten ersparen.
- Sollten sich nachstehend aufgeführte Bauteile lockern oder Defekte aufweisen, so ist wie folgt zu verfahren:

2. Wearing parts:

- *Roller bearing (524), slide bearing (515) and rubber bumper (515) have natural wear. Depending on the conditions and the maintenance these parts have to be replaced approximately every 2 years.*
- *The timely replacing of these small parts can avoid a lot of trouble and, possibly, high expenses later on.*
- *Should the following parts become loose or show defects, please do the following:*

Walzenbügel (521)

Roller clamp (521)

Abb. 1
Fig. 1

Abb. 2
Fig. 2

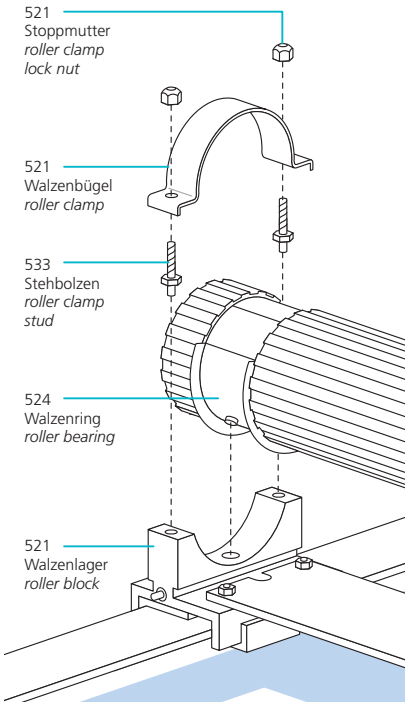

Montage:

Die Stehbolzen (533) mit dem kurzen Ende in das Walzenlager (517) eindrehen und festziehen. Gewinde vorher etwas einfetten.

Nach der Walzenmontage den Walzenbügel (521) aufsetzen.

Die beiden Stopp-Muttern (SF 152) so anziehen, dass sich die Walze zwar leicht drehen lässt, jedoch kein unnötiges Spiel hat.

Achtung!
Die Walzenringe (524) sind oben geteilt. Die sich überlappenden Zungen müssen so aufeinander liegen, dass sich der Ring wie auf Abb. 1 schließt.

Der Zapfen auf der gegenüberliegenden Seite muss, wie im Abb. 2 gezeigt, in der Bohrung des Walzenlagers (517) einrasten.

Installation:

Screw the roller clamp stud (533) into the roller block (517) short end first and tighten it. Lightly grease the thread in advance.

After mounting the roller attach the roller clamp (521).

Tighten both roller clamp lock nuts enough so the roller turns easily, but does not have unnecessary clearance.

Attention!
The roller bearings are parted on the top. The overlapping tongues have to lay on each other in such a manner, that the ring closes as shown in Fig. 1.

The pin on the other side has to click into the drilling of the roller block (517) as shown in Fig. 2.

Walzenlager komplett
bestehend aus:
Roller Block complete including:
(1) 518, (1) 521,
(1) 524, (1) 515,
(1) 516, (2) 526,
(1) 528, (1) SF111,
(2) 533, (2) SF152
Art.-No. 517-C

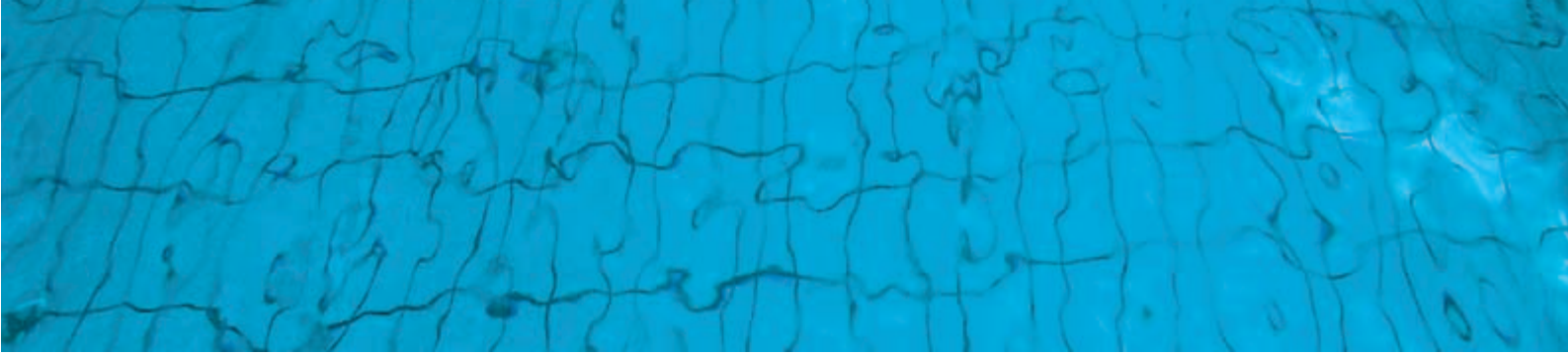

Sollten sich die Schrauben der Verbindungsplatte (522) lösen, werden diese kreuzweise, wie in Abb. 3 gezeigt, festgezogen. Anschließend überprüfen, ob sich die Walzeneinheit leichtgängig auf den Gleitschienen (C 208) bewegen lässt. Seitliches Spiel der Walzeneinheit ist nicht zulässig.

Should the bolts on the tie plate (522) become loose, they are to be tightened crosswise as shown in Fig. 3. Next check if the roller unit moves easily on the tracks (C 208). The roller unit may not have any slack sideways.

Verbindungsplatte (522)

Tie Plate

Stopp-Muttern unterhalb der Gleitschiene:

Sollte die Walzeneinheit vertikales Spiel haben, sind die Stopp-Muttern an der Unterseite der Gleitschienen (Abb. 4) gefühlvoll nachzuziehen.

Anschließend muss wiederum kontrolliert werden, ob der Schlitten gängig ist.

Sämtliche in den Listen gezeigte Ersatzteile halten wir für Sie ständig auf Lager. Dies gilt selbstverständlich auch für die Gummileisten an der Brettunterseite.

Es ist nicht erforderlich DURAFLEX-Sprungbretter in Freibädern während der Winterzeit zu demontieren. Sollte dies aus irgendwelchen Gründen notwendig sein, ist bei der erneuten Montage unbedingt darauf zu achten, dass:

1. die beiden Unterbauten exakt parallel zueinander gesetzt werden,
2. die beiden Unterbauten höhengleich und exakt waagrecht montiert werden,
3. das Brett rechtwinklig über der Auflagewalze liegt,
4. weder die Walzenverstellvorrichtung noch das Endlager direkt den Beton bzw. die Montageoberfläche berühren (Korrosionsgefahr).

Lock nuts under the tracks:

Should the roller unit show slack vertically, the lock nuts on the underside of the tracks (Fig. 4) have to be tightened gently.

Again it is necessary to check if the sled is moveable.

We always keep all the spare-parts shown on the lists in stock. Of course this also goes for the rubber channels on the underside of the board.

It is not necessary to remove DURAFLEX-springboards at outdoor-pools during the winter. Should it become necessary to dismantle the boards for other reasons, it is mandatory to pay special attention to the following when installing them again:

1. *Both parts of the short-stand have to be exactly parallel to each other.*
2. *Both parts of the short-stand must be even in height and be mounted exactly horizontally.*
3. *The board has to be right-angled to the roller.*
4. *Neither the fulcrum nor the rear assembly may come in direct contact with the concrete or the mounting surface (danger of corrosion)*

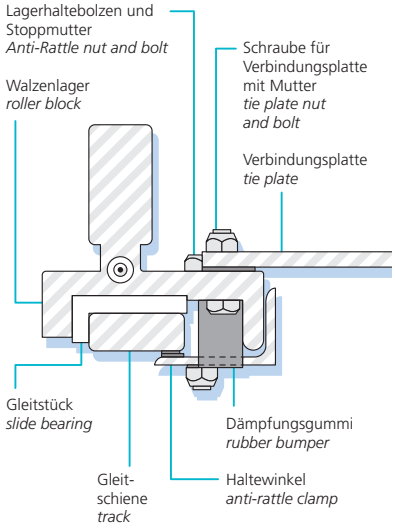

Abb. 3
Fig. 3

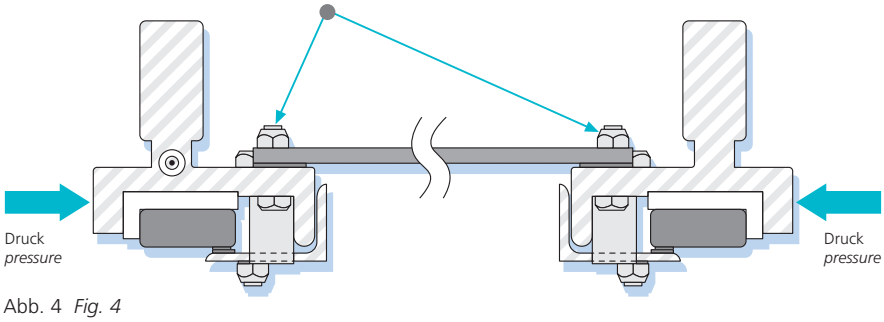

Abb. 4 *Fig. 4*

Die mitgelieferten Pertinax- bzw. Nylonunterlegscheiben unterschiedlicher Stärke dienen zum Einpegeln der beiden Unterbauten bzw. gewährleisten einen Abstand zwischen Unterbau und Montageoberfläche.

Für Installationen, Kundendienst- und Wartungsarbeiten, Überarbeitungen sowie allen weiteren Fragen steht Ihnen unser Service-Team zur Verfügung.

The included pertinax- and/or nylon washers in different thicknesses are designed to adjust the height of both parts of the short-stand to be equal and also provide a distance between short-stand and mounting surface.

Our service-team is available for installations, service- and maintenance work, refinishings as well as any additional questions that may arise.

Einbaumaterial
Installationmaterial

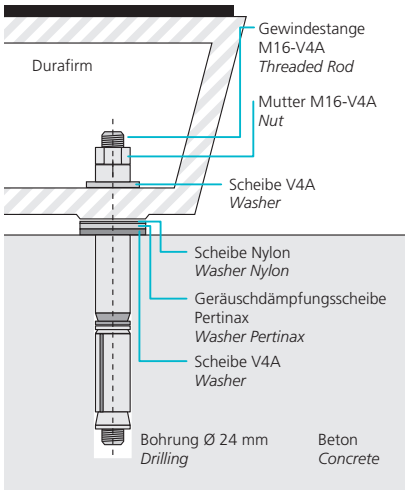

Sicherheits-einbaumaße
Safety Installation Measurements

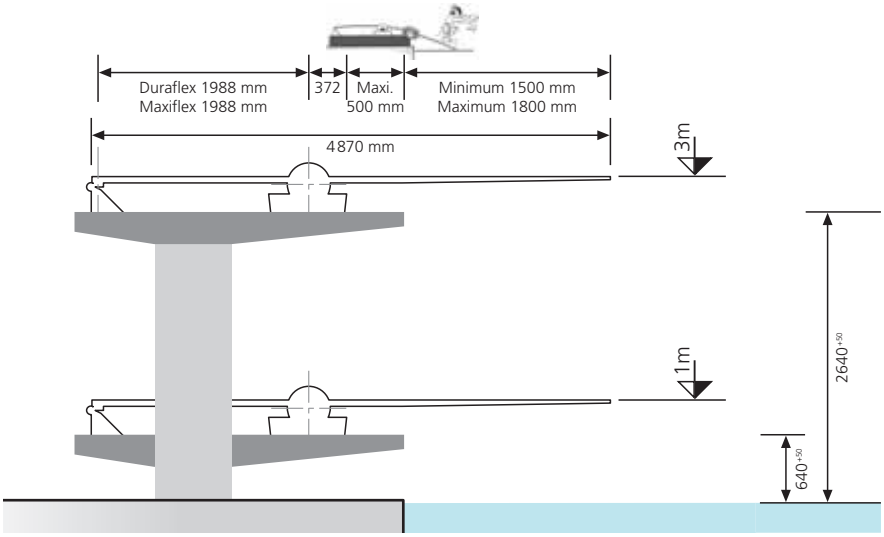

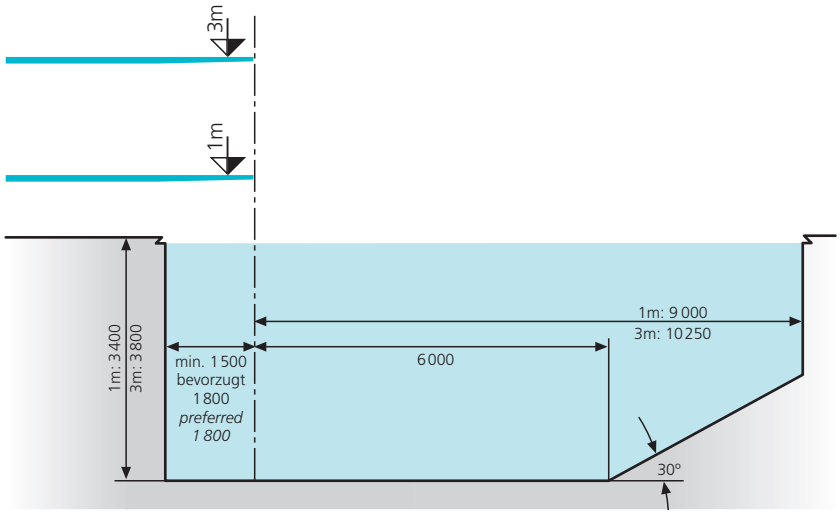

Allgemeine Sicherheitshinweise
General Safety Instructions

- Das Sprungbrett darf jeweils nur von einer Person benutzt werden
- Das Sprungbrett wird Schaden nehmen wenn sich mehrere Personen auf dem Sprungbrett aufhalten während der Springer federt
- Seitliches Abspringen ist nicht gestattet

- *The diving-board is to be used by one person at a time only*
- *The diving-board will incur damage if additional persons are standing on the diving-board while the diver prepares for his dive*
- *Jumping off the board to the side is prohibited*

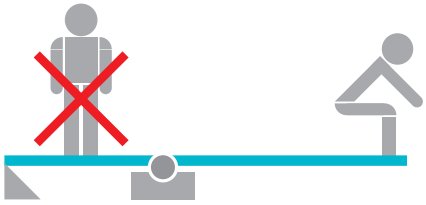

Bitte kopieren und an (0 91 32) 65 02 faxen

DURAFLEX Europe

DURAFLEX Ersatzteil-Liste

Absender

Firma

Ansprechpartner

Tel. Fax.

Straße Hausnummer

PLZ Ort

Lieferanschrift, falls abweichend von Adresse

Menge	Bezeichnung	Art-Nr.
	Endlager	
___ Stk.	Scharnierachse	C 203
___ Stk.	Nylonbuchse	C 209
___ Stk.	O-Ring	C 210
___ Stk.	Komplettes Scharnier mit Befestigungsschrauben	C 202
___ Stk.	Scharnierteil A	C 202 A
___ Stk.	Scharnierteil B	C 202 B
___ Stk.	Hinteres LagerSB-501-E	
___ Stk.	Hinteres Lager komplett mit Scharnieren und Brettschraube	SB-550-E
___ Stk.	Brettschraube mit Mutter	SF 122 / 135
___ Stk.	Scharnierbefestigungsschraube (weiß) mit Mutter	SF 106 / SF 110
	Walzenverstellvorrichtung	
___ Stk.	Stehbolzen	533
___ Stk.	Stopp-Mutter für Stehbolzen	SF 152
___ Stk.	Lager-Haltebolzen	528
___ Stk.	Stopp-Mutter für Lager-Haltebolzen	SF 111
___ Stk.	Verbindungsplatte	522
___ Stk.	Schraube für Verbindungsplatte mit Mutter	526 / 527
___ Stk.	Gleitschiene mit Befestigungsschrauben	C 208 / A 529
___ Stk.	Dämpfungsgummi	515
___ Stk.	Haltewinkel	516
___ Stk.	Walzenlager	517
___ Stk.	Gleitstück	518
___ Stk.	Walzenbügel	521
___ Stk.	Walze	523 S
___ Stk.	Walzenring	524
___ Stk.	Schmiernippel	530
___ Stk.	Gehäuse	SB-401-C
___ Stk.	Fußrad mit kurzem Stutzen	R 510
___ Stk.	Walzenverstellvorrichtung komplett	R 554

Menge	Bezeichnung	Art-Nr.
	Zubehör	
___ Stk.	Unterlegscheiben Nylon / Pertinax	MP 107
___ Satz	Vinylgummi 30“ mit Kleber	MP 112
___ Stk.	Kleber für Auflagegummis	MP 114
___ Stk.	Gummihütchen für Brettende	PM108R / PM108L
___ Stk.	Fettpresse	PM 110
___ Stk.	Fett Mystik JT-6	PM 111
	Einbaumaterial	
___ Stk.	U-Scheibe Messing 5/8“	40 / 17/3
___ Stk.	U-Scheibe A4	50 / 17/3
___ Stk.	U-Scheibe A4	40 / 17/6
___ Stk.	Distanznabe A4	50 / 17 / 25
___ Stk.	Tellerscheibe A4	90 / 17 / 4
___ Stk.	6-KT-Mutter A4	M16
___ Stk.	Hutmutter A4	M16
___ Stk.	Gewindestange A4	M16 – 1 m
___ Stk.	Schwerlastanker SL-B 24-0 L=200	M16
___ Stk.	Schwerlastanker SL-B 24-0 L=290	M16
	Sonstiges	
___ Stk.	Multiplex-Platte MP	
___ Stk.	Brunox Spray 100 ml / 400 ml	Bru100 / Bru400
___ Stk.	Öl, Fett, Reinigungs-, Lösungsmittel, Kleinteile	Sonst

Stand 03_2011

Flister Group GmbH&Co KG · Dorfäcker 4 · D-91074 Aurachtal · Tel: +49 (0)9132 3001 · Fax: +49 (0)9132 6502
e-mail: info@duraflex.de · www.duraflex.de

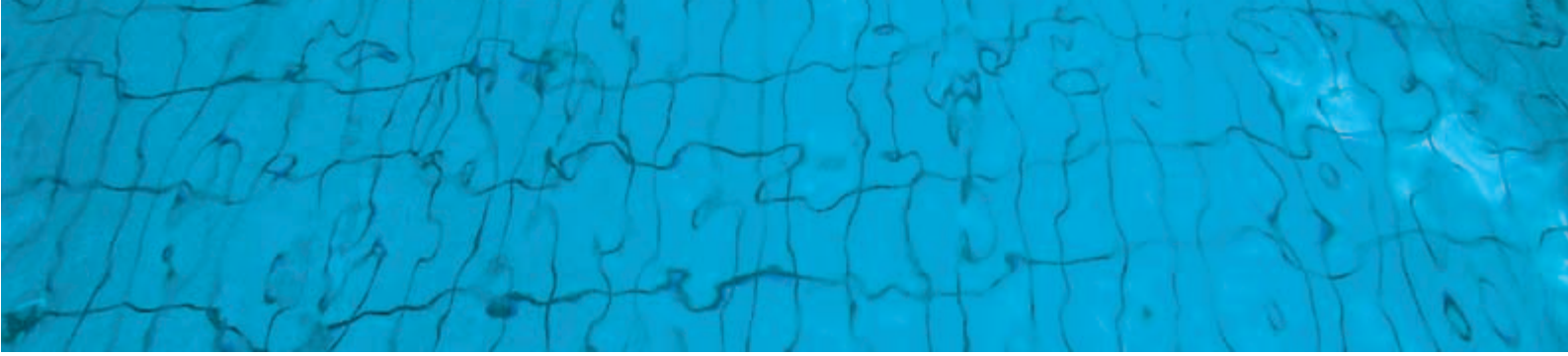

Gewährleistung
Warranty

DURAFLEX Wassersprungbretter und Unterbauten werden unter Verwendung hochwertiger Materialien und sorgfältigster Fertigungsmethoden hergestellt und eingehend geprüft.

Deshalb gewährt DURAFLEX eine Garantie von 12 Monaten ab Kauf- bzw. Montagedatum. Innerhalb dieser Garantiezeit werden auftretende Material- oder Fertigungsfehler entsprechend den nachfolgenden Bedingungen beseitigt:

1. Ein Garantieanspruch besteht nur bei Mängeln die nachweislich auf Material- oder Fertigungsfehler zurückzuführen sind. Es bleibt uns überlassen, die defekten Teile/Geräte auszutauschen, nachzubessern oder durch andere zu ersetzen. Ausgetauschte Teile/Geräte gehen in unser Eigentum über. Weitergehende Ansprüche sind ausgeschlossen.
2. Eingriffe durch nicht autorisierte Personen, Reparaturversuche Dritter, eigenmächtige Änderungen sowie fehlerhafte Installation führen automatisch zum Erlöschen des Garantieanspruches.
3. Ausgeschlossen vom Garantieanspruch sind alle Schäden die durch unsachgemäße Montage, Behandlung, mangelnde Sorgfalt oder Nichtbeachtung der Bedienungsanleitung auftreten; sowie Unfälle jeglicher Art.
4. Die Garantie erstreckt sich nicht auf die Auswirkungen natürlicher bzw. betriebsbedingter Abnutzung.
5. Durch die Garantieleistung wird weder die Garantiezeit verlängert noch für die ersetzten oder nachgebesserten Teile eine neue Garantiezeit begründet. Alle weiteren Leistungen bedürfen einer besonderen Vereinbarung.
6. Transport-, Verpackungs- und eventuelle Versicherungskosten sowie Beschädigungen durch höhere Gewalt gehen zu Lasten des Käufers.
7. Schadenersatz und Folgeschädenansprüche sind ausgeschlossen.
8. Sollten die Sprungbretter auf von DURAFIRM-Unterbauten abweichende Konstruktionen montiert sein, entfällt der Garantieanspruch.
9. Die Oberflächenbeschichtung sowie Verschleißteile sind von der Gewährleistung ausgeschlossen.

Flister Group GmbH&Co KG, Aurachtal, März 2011

DURAFLEX Diving-boards and Short-stands are being manufactured using only the finest materials and most accurate production-methods and are thoroughly checked before being shipped.

Therefore DURAFLEX grants a 12 month warranty starting at the date of purchase. Material- or production faults showing within this time will be taken care of according to the following conditions:

1. *A warranty claim is only valid for defects which are proved to be caused by material- or production faults. It is our discretion whether to exchange, repair or replace with others the defect parts/equipment.*
   The replaced parts will pass to our possession. Further claims are excluded. The warranty does not extend to any damages caused in the progress.
2. *Intervention by unauthorized persons, attempts of repair by third parties, arbitrary changes as well as faulty installation automatically render the warranty void.*
3. *Excluded from this warranty are all damages which are caused by improper installation, improper care or failure to comply with the instruction manual; as well as accidents of any kind.*
4. *The warranty does not include damages resulting from natural or operational wear and tear.*
5. *Any warranty service does not extend the time warranty is granted nor is it ground for a new warranty on the replaced or repaired parts. All additional services require a separate agreement.*
6. *Shipping, packing and possible insurance costs as well as damages by acts of god are to the expense of the buyer.*
7. *All sales are final, and payments of damages and consequential damages are excluded.*
8. *Should the Diving-boards be mounted on constructions other than the Originial DURAFIRM Short-stands the warranty expires immediately.*
9. *The surface covering as well as any wearing parts are excluded from the warranty.*

Flister Group GmbH&Co KG, Aurachtal, March 2011

DURAFLEX Europe

DURAFLEX
Springboards

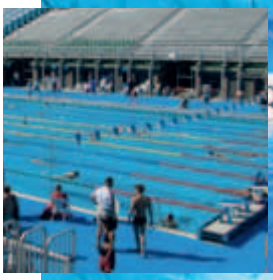

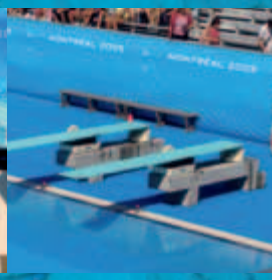

Flister Group GmbH&Co KG
Dorfäcker 4
D-91074 Aurachtal
Telefon (0 91 32) 30 01
Telefax (0 91 32) 65 02
www.duraflex.de

Stand 03_2011